No.	Part Name	Q'ty	Material	Processing・Finish	Remarks

仕様

1. カラー　:シート:ダークブラウン／ブラック
　　シャンプーボール:ホワイト／ブラック
2. 水栓金具:シングルレバーセット／サーモ金具セット
3. 重量:約88 kg
4. 座面素材:PVC(人工皮革)
5. 定格電圧:100 V 50 Hz-60 Hz
6. 消費電力:100 W
7. 最大負荷:約130 kg
8. 製造国:本体は韓国製/水栓金具は日本製
9. 付属:特製ネープクッション
　　固定ボルト: 本体用:M5タッピングネジ　6本
　　ボウルスタンド用:M6締め付けアンカーボルト　4本

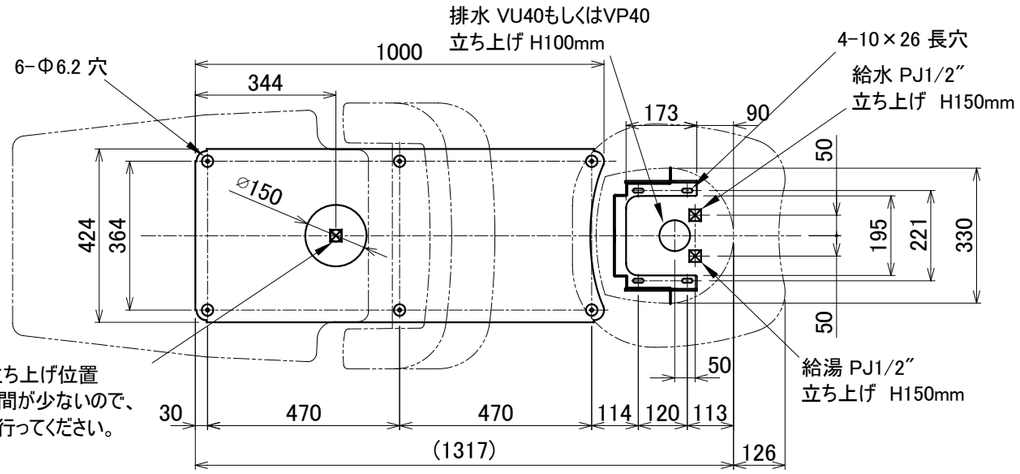

ベースマウント図(A矢視)

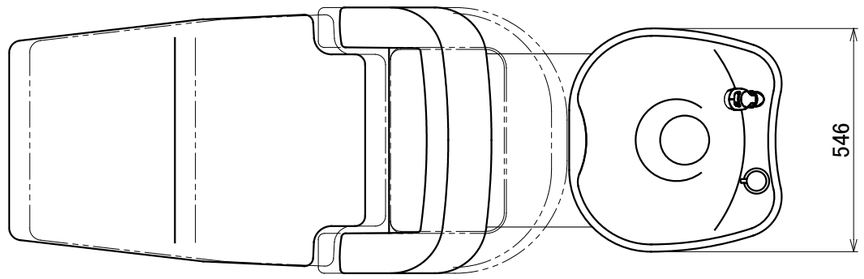

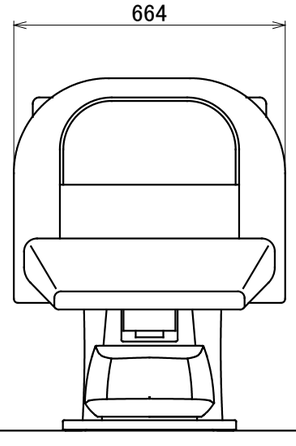

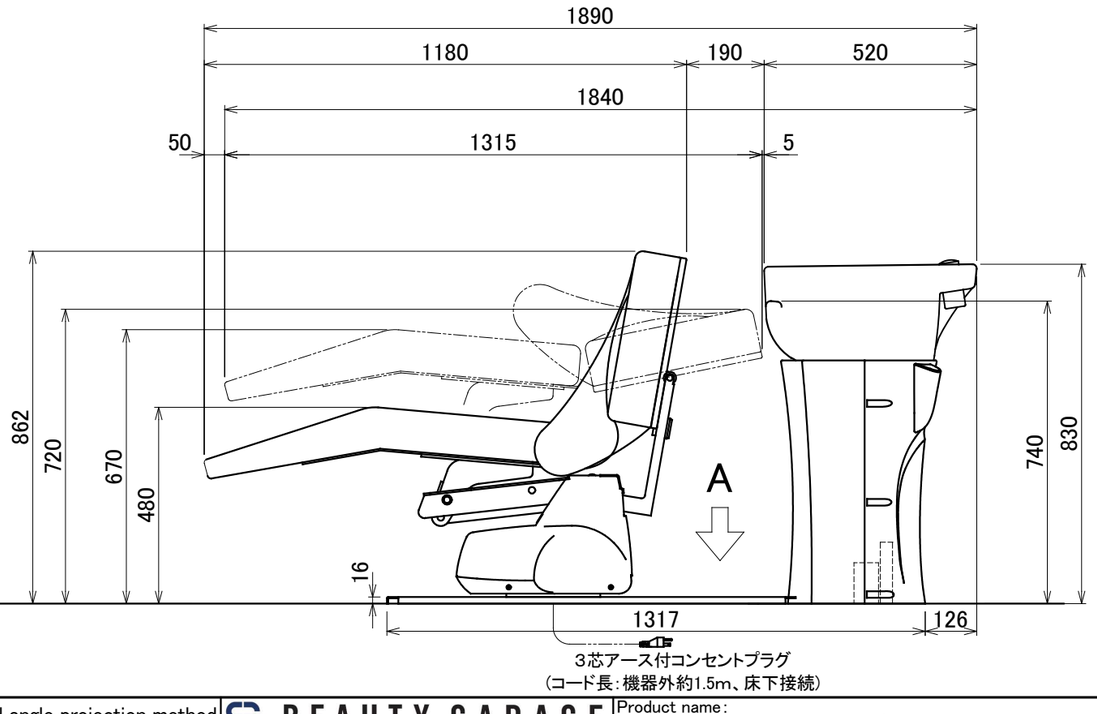

※本図面寸法は、製品により多少の誤差があります。
設置前に実際に使用する位置をご確認ください。

Mark	Date	Revisions	Drawn	Approved
	2019/02/22	First issue	Marukusu	

3rd angle projection method

measurement unit:mm

BEAUTY GARAGE

Approved	Checked	Drawn	Date	Product name: リラクゼーションシャンプーユニットRUBINO【BASIC】	
		marukusu	2019／02／22	Project:	BG Model No. 10000001
			Scale Scale= 1:15(A3)	Title: 仕 様 図	Version 01 / Sheet No. 1／1