No.	Part Name	Q'ty	Material	Processing・Finish	Remarks

注記

1. 付属ボウルスタンド用固定ボルト: M8コーチボルト 4本

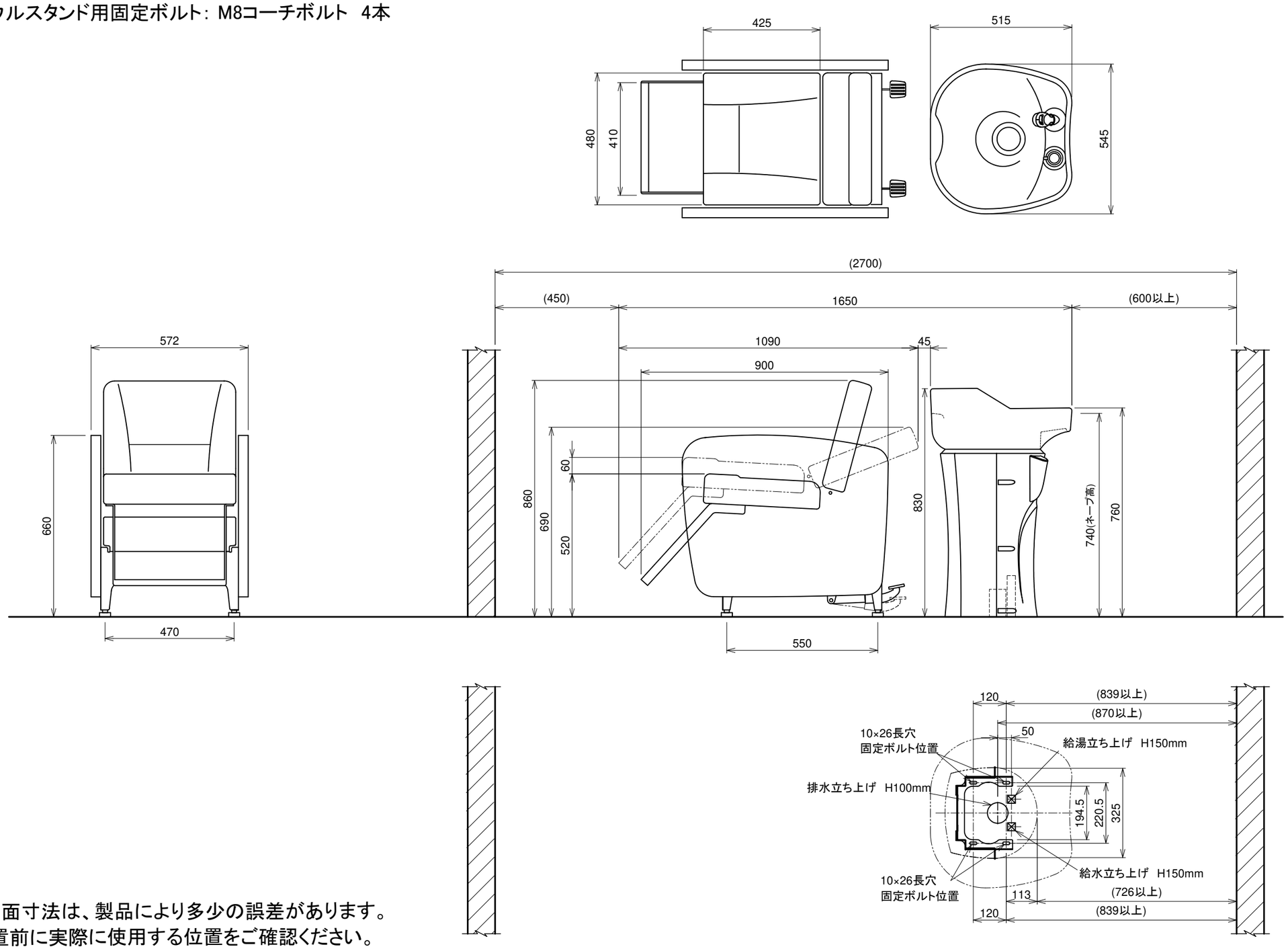

※本図面寸法は、製品により多少の誤差があります。
設置前に実際に使用する位置をご確認ください。

3rd angle projection method	BEAUTY GARAGE			Product name 手動リラクゼーションシャンプーユニット ROBIN	
	Approved	Checked	Drawn	Date 2019／12／26	Project	BG Model No. 10000001
measurement unit: mm			marukusu	Scale Scale= 1:15(A3)	Title 仕 様 図	Version 01 / Sheet No. 1／1