No.	Part Name	Q'ty	Material	Processing・Finish	Remarks

注記
1.付属固定ボルト：M8コーチボルト　8本

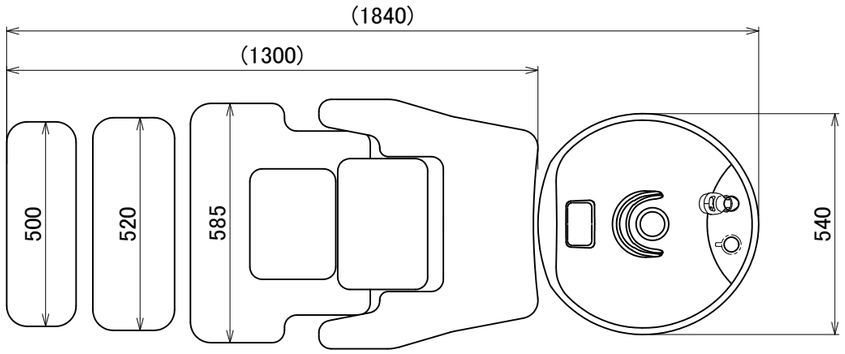

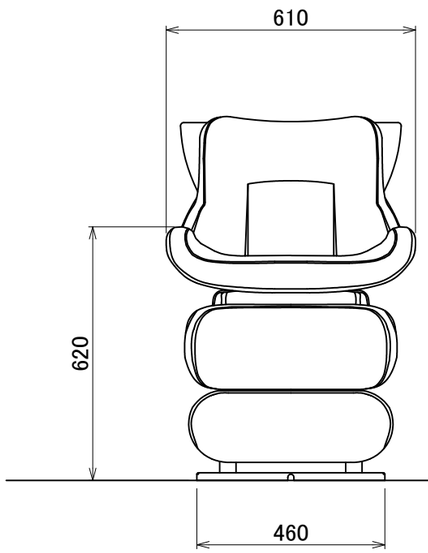

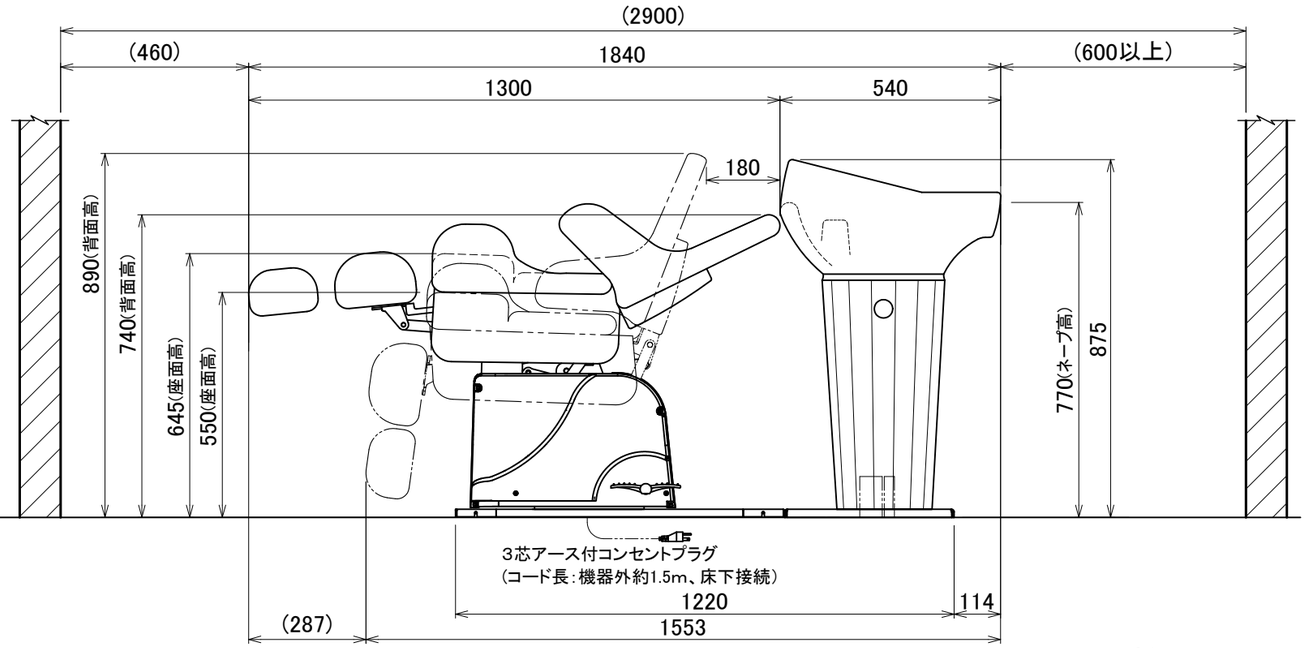

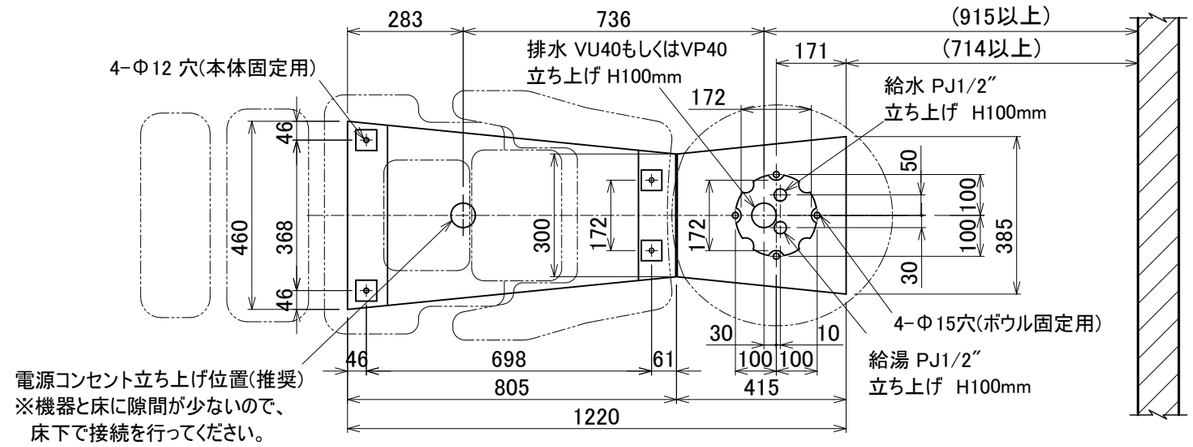

※本図面寸法は、製品により多少の誤差があります。
設置前に実際に使用する位置をご確認ください。

3rd angle projection method	BEAUTY GARAGE			Product name: リラクゼーションシャンプーユニットSPAZIO【BASIC】	
	Approved	Checked	Drawn: Marukusu	Date: 2019／12／25	Category: シャンプーユニット	BG Model No.: 10000001
measurement unit：mm				Scale: Scale= 1:15(A3)	Title: 仕　様　図(設置用)	Version: 01 / Sheet No.: 1／1