No.	Part Name	Q'ty	Material	Processing・Finish	Remarks

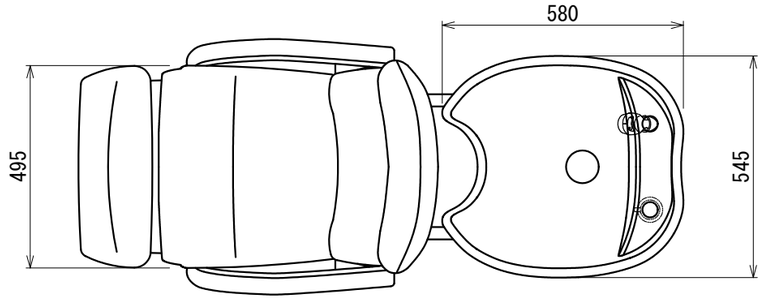

天面図

正面図

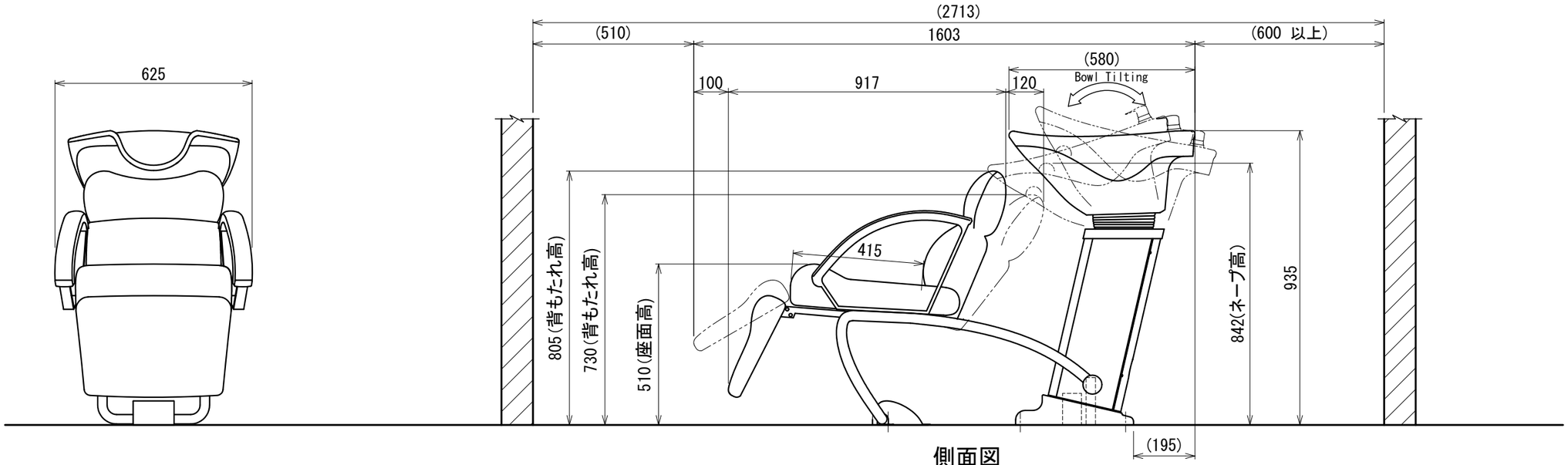

側面図

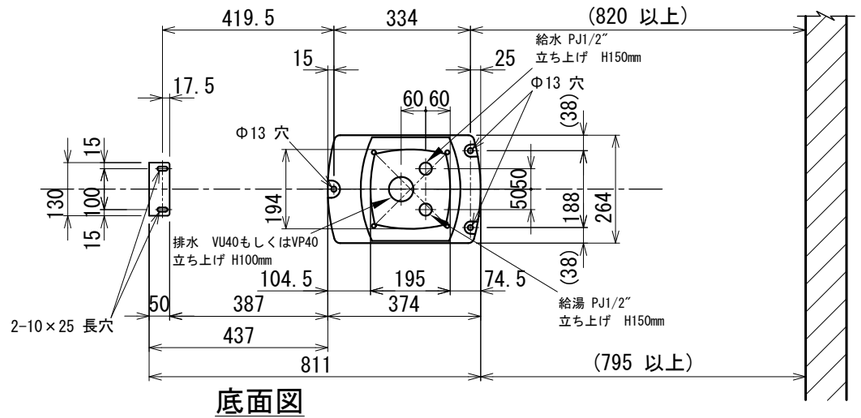

底面図

※本図面寸法は、製品により多少の誤差があります。
設置前に実際に使用する位置をご確認ください。

3rd angle projection method	BEAUTY GARAGE			Product name	バックシャンプーユニット MR-0420Ⅱ
	Approved	Checked	Drawn	Date 2025/10/03	Category シャンプーユニット	BG Model No. 10000001
measurement unit : mm			marukusu	Scale Scale= 1:15(A3)	Title 仕様図	Version 03	Sheet No. 1／1