寸法図
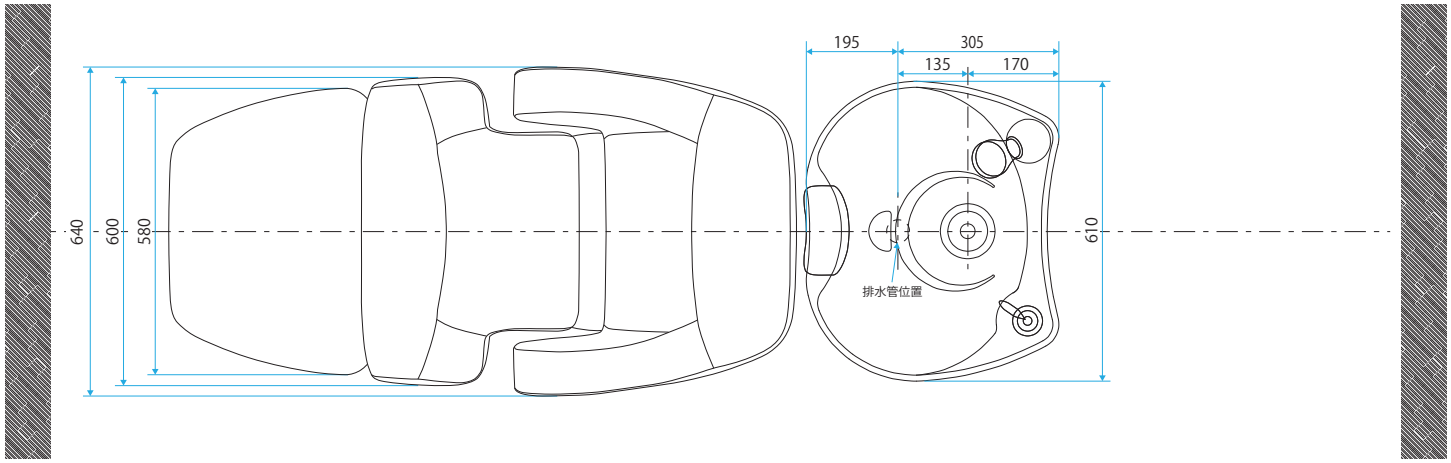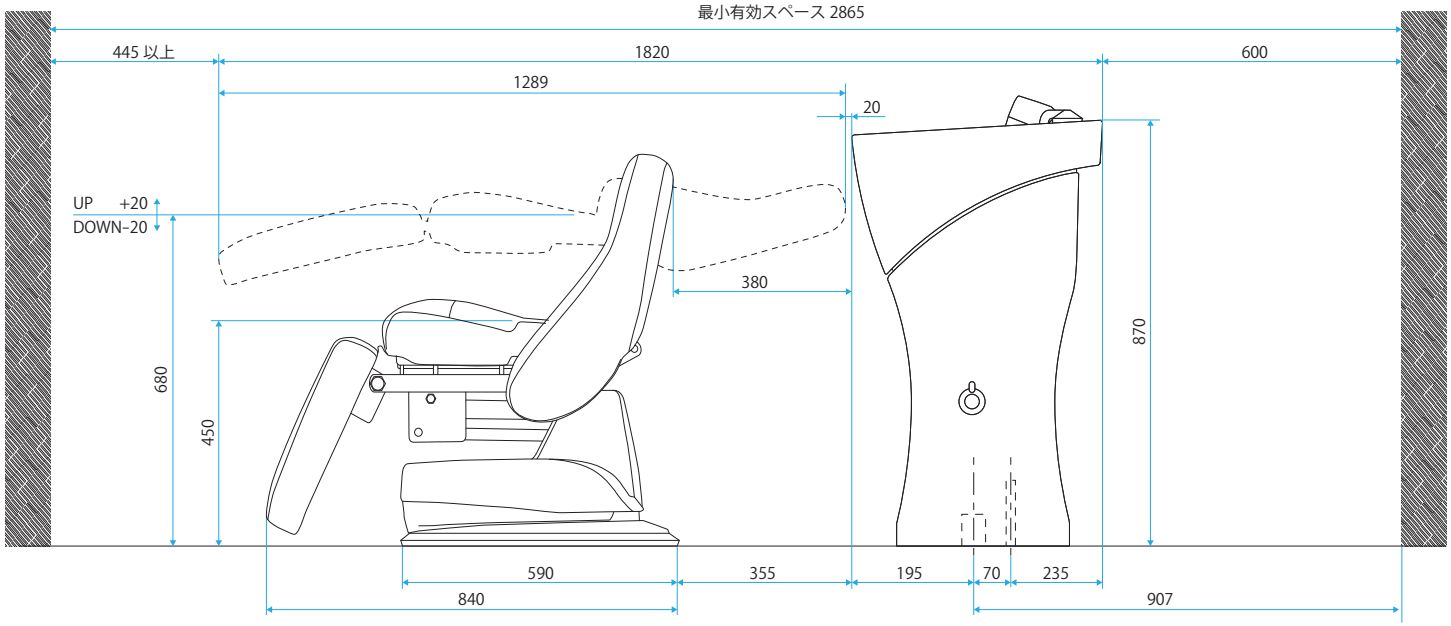
LUCIA
&
OVE 900(N) ネープ高 780mm