寸法図
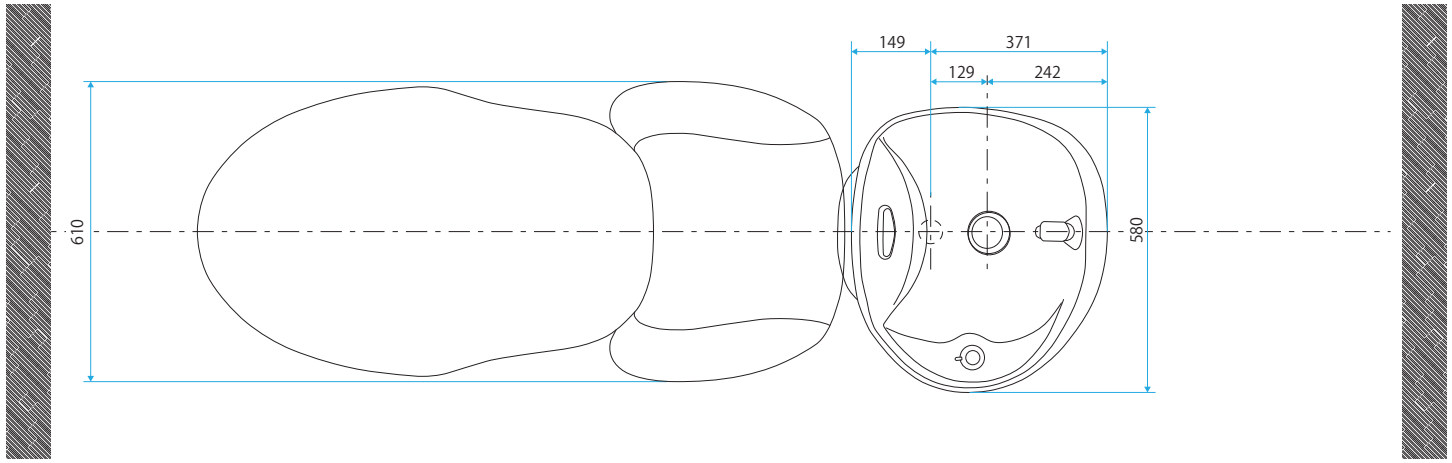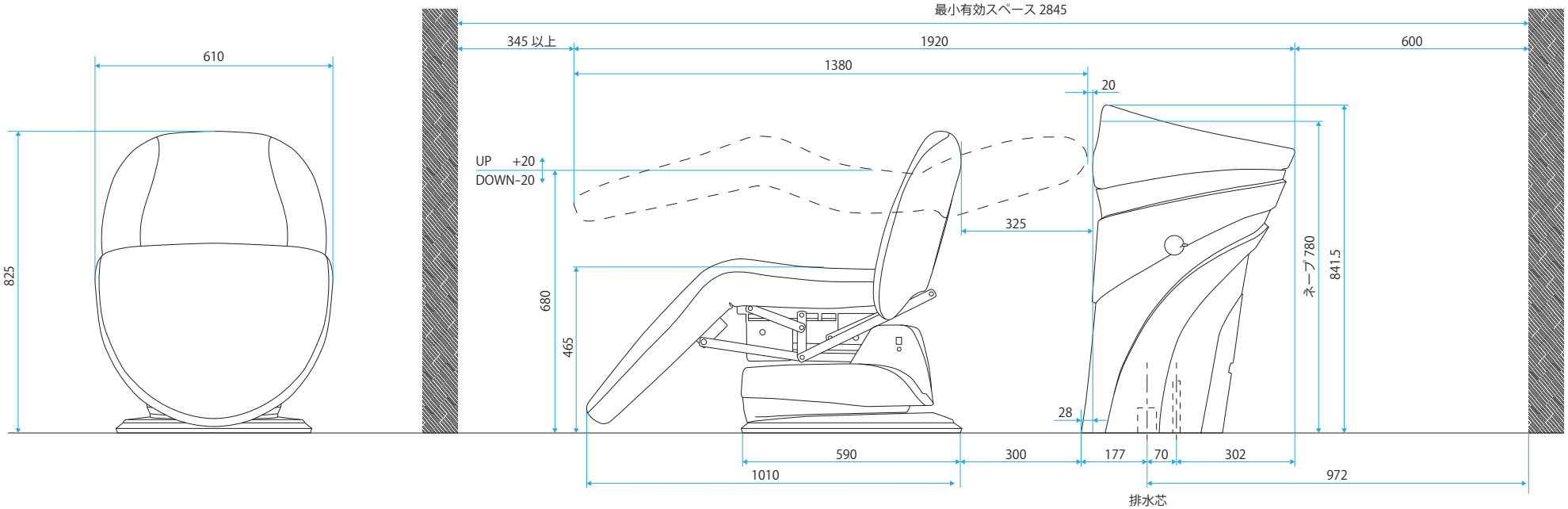
Nagomi
&
OVE Shell DX (L) ネープ高 780mm